RESI-1RS485-ETH

DE

RESI Informatik & Automation GmbH, Altenmarkt 29, A-8551 Wies, Austria, Tel: +43-316-262062-0, Fax: +43-316-262062-66, Email: help@RESI.cc URL: www.RESI.cc

WICHTIG: Bevor Sie mit der Installation des Produkts beginnen, lesen Sie die beigefügten **WICHTIGEN SICHERHEITSHINWEISE** aufmerksam durch und befolge Sie diese Informationen sorgfältig!

Beschreibung:

Ethernet Gateway RS485-SOCKET, Bidirektionale transparente Weitergabe der Ethernet Socketdaten auf die RS485 Schnittstelle mit automatischer Richtungsumschaltung, MODBUS/TCP auf MODBUS/RTU Umsetzer,Größe (LxBxH):35.8x90x58mm,Spannungsversorgung:12-48V=,Leistungsaufnahme:0.9W,Gehäuse:2TE,Montage:Schnappbar auf EN50022 DIN Schiene,Zertifizierung:CE,TARIC Nummer:8538 90 91

Handbuch:

Lesen Sie unser aktuelles Handbuch zum Produkt gewissenhaft durch! Beides erhalten Sie auf unserer Homepage www.RESI.cc

WERKSEINSTELLUNG:

Unit ID für Konfiguration:	254
IP Adresse:	192.168.0.198
IP Maske:	255.255.255.0
Socket:	1024
Benutzer:	RESI
Passwort:	RESI
Serielle Schnittstelle:	9600bd, keine Parität, 8 Datenbits, 2 Stoppbits

KLEMMEN/LEDS	RESI-1RS485-ETH
L+ M-	Spannungsversorgung L+: 12-48Vdc M-: Masse
ETHERNET	Ethernet Verbindung für MODBUS/TCP oder Internet Zugriff. 10M/100Mbit adaptiv, unterstützt AUTO–MDIX
A+ B- GND	Serielle Schnittstelle RS485 A+: DATA+ (positiv) Signal B-: DATA- (negativ) Signal GND: Masse für die serielle RS485 Schnittstelle
STATE	Status-LED, blinkt, wenn der Konverter in Ordnung ist. Blinkrhythmus ist 1s im Arbeitsmodus und 0.1s im Konfigurationsmodus
RS485	Wenn auf der seriellen Leitung ein Datenfluss stattfindet, blinkt diese LED kurz
HOST	HOST-LED, blinkt, wenn der Host Daten über das Socket sendet/empfängt
CFG	Werkseinstellung LED: Im Arbeitsmodus blinkt diese LED im selben Rhythmus wie die STATE LED. Wenn der DIP Switch CFG beim Neustart EIN ist, ist diese LED immer ein und die STATE LED blinkt langsam. Wenn dieser Prozess abgeschlossen ist, blinken beide LEDs sehr schnell.
LINK	Diese LED ist ein, wenn die Ethernet Schnittstelle elektrisch korrekt mit den Netzwerk verbunden ist
DATA	Diese LED zeigt den Datenfluss auf der Ethernet Schnittstelle an

DIP Switch	Beschreibung
Funktion FUNC1	=EIN: Beim Neustart des Moduls wechselt das Modul in die STATIC IP-Konfiguration mit den mit den folgenden Standard-IP-Einstellungen: IP Adresse: 192.168.0.198 IP Maske: 255.255.255.0 Gateway: 192.168.0.1 =AUS: Die aktuellen IP Einstellungen werden verwendet
Funktion FUNC2	=EIN: Beim Neustart des Moduls wechselt das Modul in die DHCP IP Konfiguration. =AUS: Die aktuellen IP Einstellungen werden verwendet
Modus MODE	Wählt einen Arbeitsmodus für die Werkseinstellungen aus: =AUS: Während des Rücksetzens auf Werkseinstellungen wird der Arbeitsmodus auf transparentes Socket gesetzt =EIN: Während des Rücksetzens auf Werkseinstellungen wird der Arbeitsmodus auf MODBUS/TCP zu MODBUS/RTU Konvertierung gesetzt
Werkseinstellung CFG	=EIN: Wenn das Modul neu startet, stellt das Modul die Werkseinstellungen wieder her. Warten Sie für ca. 30 Sekunden bis die STATE+CFG LED schnell blinken. Dan stellen Sie alle DIP Switches auf AUS. Das Modul startet automatisch neu und ist betriebsbereit. =OFF: Normaler Start des Moduls
HINWEIS	Nach dem Ändern eines DIP Switches, starte das Modul sofort neu, somit ist kein Aus- und wieder Einschalten notwendig. Nach dem Neustartsind alle Leds kurz eingeschaltet um den Neustart des Geräts auch anzuzeigen.

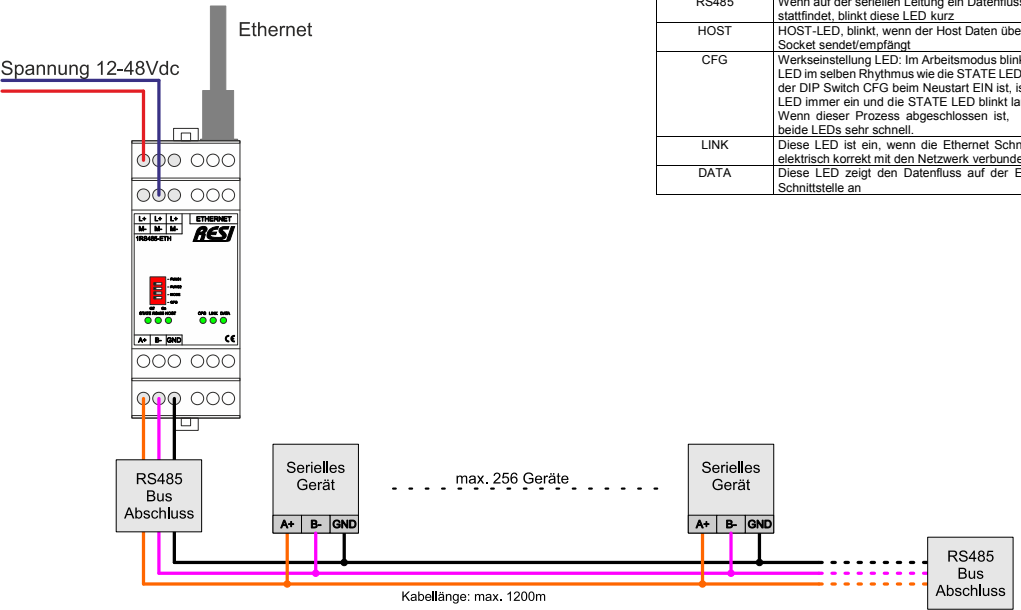

Technische Rahmenbedingungen	
Betriebstemperatur	0…60°C
Lagerungstemperatur	-20..+80°C
Feuchte	25..90 %rF nicht kondensierend
Spannungsversorgung	12…48Vdc +/-10%
Leistungsaufnahme	<0.9W
Schraubklemmen	Anzugsmoment max. 0.5Nm
Verkabelungsquerschnitt	Max. 1.5mm²
Abmessungen (LxBxH)	35.8x90x58mm
Gewicht	90g
Schutzart	IP20
Konformität	CE

RESI-1RS485-ETH

EN

RESI Informatik & Automation GmbH, Altenmarkt 29, A-8551 Wies, Austria, Tel: +43-316-262062-0, Fax: +43-316-262062-66, Email: help@RESI.cc URL: www.RESI.cc

IMPORTANT: Before you start with the installation of the product, read the attached **IMPORTANT SECURITY NOTES** very carefully and follow all the herein given information very accurate!

Description:

Ethernet gateway RS485-SOCKET, bidirectional transport of plain socket data to serial RS485 interface with automatic direction control, MODBUS/TCP to MODBUS/RTU converter,Size (LxBxH):35.8x90x58mm,Power supply:12-48V=,Power consumption:0.9W,Housing:2MU,Mounting:mountable onto a EN50022 DIN rail,Ceritification:CE,TARIC number:8538 90 91

Manual:

Read the actual manual for our product very carefully! You will find both things on our homepage www.RESI.cc

FACTORY SETTINGS:

Unit ID for configuration:	254
IP address:	192.168.0.198
IP mask:	255.255.255.0
Socket:	1024
User name:	RESI
Password:	RESI
Serial line:	9600bd, no parity, 8 data bits, 2 stop bits

CLAMPS/LEDS	RESI-1RS485-ETH
L+ M-	Power supply L+: 12-48Vdc M-: Ground
ETHERNET	Ethernet connection for transparent or MODBUS/TCP or internet access. 10M/100Mbit adaptive, support AUTO–MDIX
A+ B- GND	Interface to serial RS485 line A+: DATA+ (positive) signal B-: DATA- (negative) signal GND: ground for serial RS485 line
STATE	State-LED, flashes, when converter is ok flash rhythm is 1s in normal mode and 0,1s in configuration mode
RS485	Whenever there is a data flow on the serial line, this LED flashes for a short time
HOST	HOST-LED, flashes, when host sends/receive data over the socket
CFG	Factory config LED: In normal mode this LED flashes in the same way like the STATE LED. If CFG switch=ON while rebooting, the STATE LED is always ON and this LED flashes slowly. When this process is finished, both LED blink very fast.
LINK	This LED is on if Ethernet port is connected correctly to network
DATA	The LED shows the data flow on the Ethernet port

DIP Switch	Description
Function FUNC1	=ON: while restarting the module, the module switches to STATIC IP configuration with the standard IP settings: IP address: 192.168.0.198 IP mask: 255.255.255.0 Gateway: 192.168.0.1 =OFF: the current configured IP settings are used
Function FUNC2	=ON: while restarting the module, the module switches to DHCP IP configuration. =OFF: the current configured IP settings are used
Mode MODE	Selects a operation mode for factory reset: =OFF: While factory reset, the unit is configured to transparent socket mode =ON: While factory reset, the unit is configured to MODBUS/TCP to MODBUS/RTU conversion mode
Factory config CFG	=ON: while restarting the module, the module restores the factory defaults for the system. Wait for approx. 30 seconds until the STATE+CFG LED flashes very fast. Then reset the DIP switch. The module will restart automatically and is ready for operation. =OFF: Normal start of module
HINT	After changing the DIP switches the converter reboots immediately, so no power off or on is necessary. After reboot all the LEDs are on for half a second to signal the power on sequence.

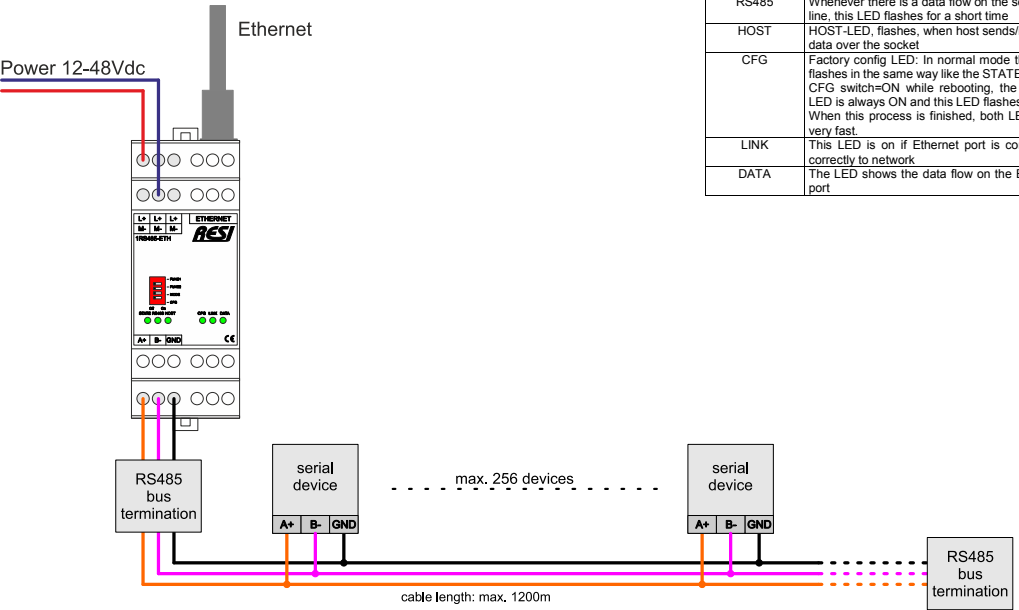

Technical Conditions	
Operating temperature	0…60°C
Storage temperature	-20..+80°C
Humidity	25..90 %rH not condensing
Power supply	12…48Vdc +/-10%
Power consumption	<0.9W
Clamps	Tightening torque max. 0.5Nm
Clamp Wire cross section	max. 1.5mm²
Dimension (LxWxH)	35.8x90x58mm
Weight	90g
Protection class	IP20
Conformity	CE

RESI-1RS485-ETH

DE

RESI Informatik & Automation GmbH, Altenmarkt 29, A-8551 Wies, Austria, Tel: +43-316-262062-0, Fax: +43-316-262062-66, Email: help@RESI.cc URL: www.RESI.cc

WICHTIG: Bevor Sie mit der Installation des Produkts beginnen, lesen Sie die beigefügten **WICHTIGEN SICHERHEITSHINWEISE** aufmerksam durch und befolge Sie diese Informationen sorgfältig!

MODBUS/RTU via ETHERNET MODUS

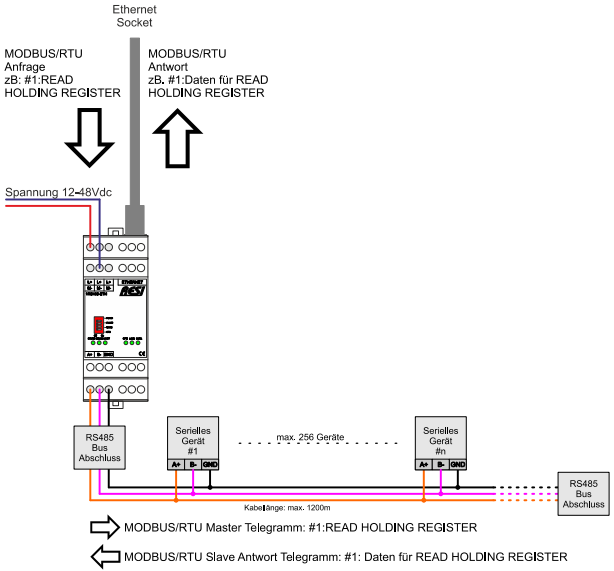

TRANSPARENTER MODUS

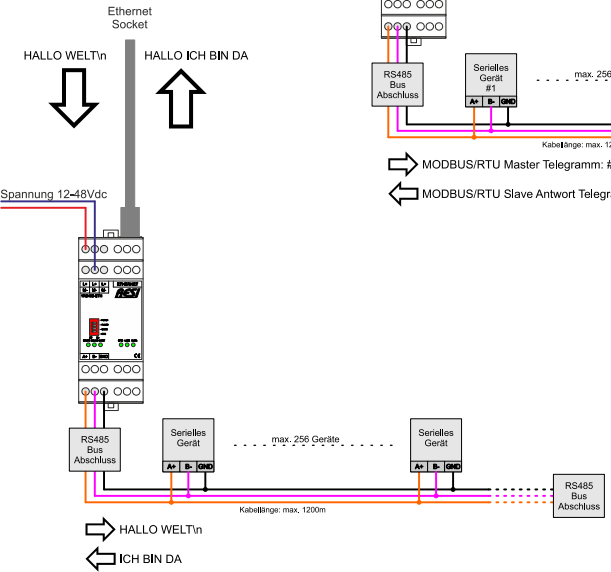

MODBUS/TCP zu MODBUS/RTU MODUS

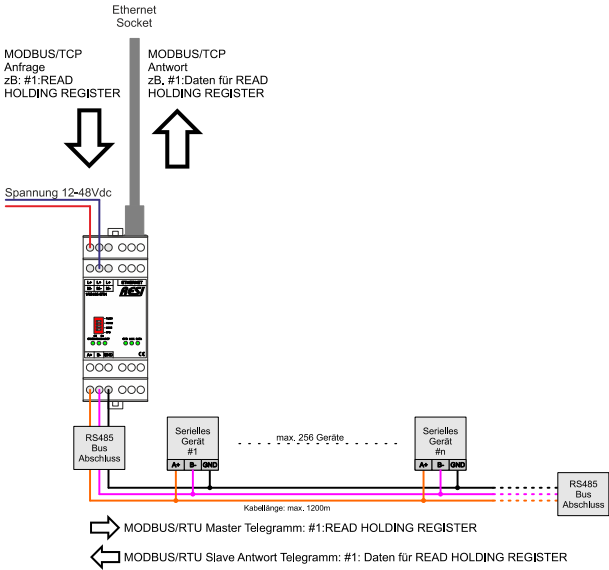

RESI-1RS485-ETH

EN

RESI Informatik & Automation GmbH, Altenmarkt 29, A-8551 Wies, Austria, Tel: +43-316-262062-0, Fax: +43-316-262062-66, Email: help@RESI.cc URL: www.RESI.cc

IMPORTANT: Before you start with the installation of the product, read the attached **IMPORTANT SECURITY NOTES** very carefully and follow all the herein given information very accurate!

MODBUS/RTU over ETHERNET MODE

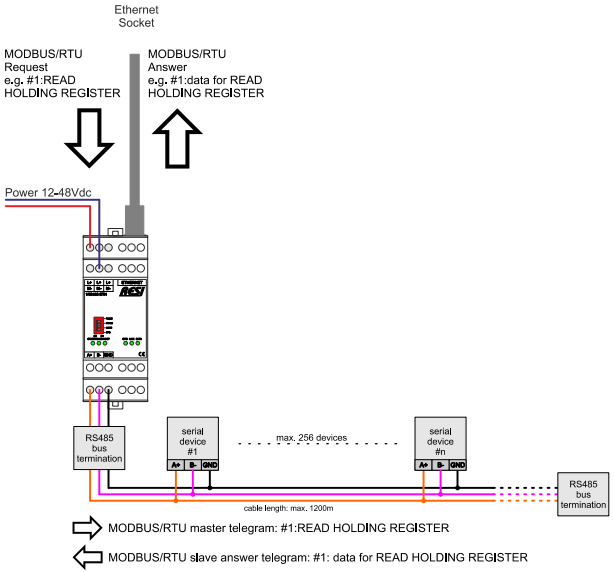

TRANSPARENT MODE

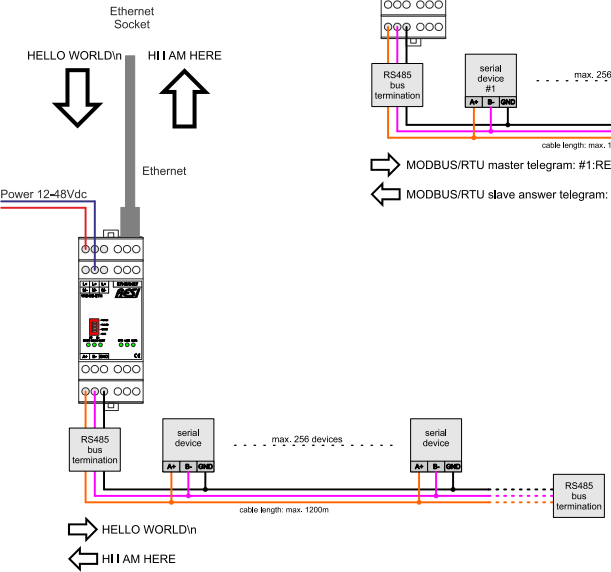

MODBUS/TCP to MODBUS/RTU MODE

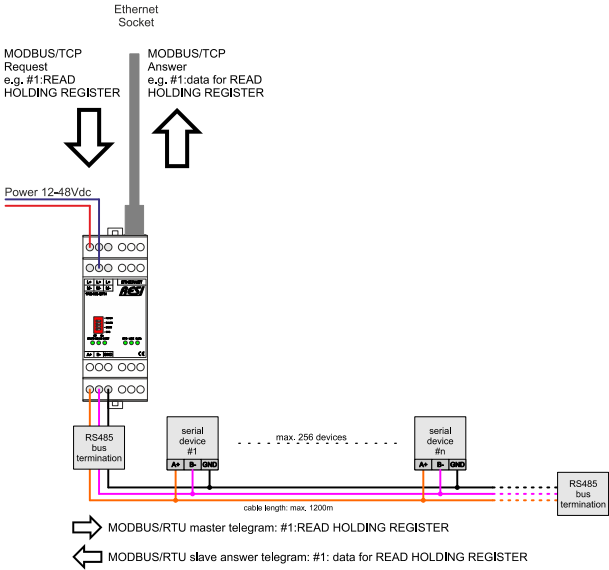

WICHTIGE SICHERHEITSHINWEISE

Konfigurationssoftware und Handbuch erhältlich unter www.resi.cc

DE

RESI Informatik & Automation GmbH, Altenmarkt 29, A-8551 Wies, Austria, Tel: +43-316-262062-0, Fax: +43-316-262062-66, Email: help@RESI.cc URL: www.RESI.cc

Wichtige Hinweise:

- **Vor der Installation und Inbetriebnahme ist dieser Sicherheitshinweis, die beigefügte Installationsanleitung und das dazugehörige Handbuch zu lesen und alle darin gemachten Hinweise sind zu beachten!**

- Die Installation der Geräte darf nur durch Fachpersonal durchgeführt werden!
- Der Anschluss der Geräte darf nur im spannungslosen Zustand erfolgen!
- Führen Sie bei eingeschaltetem Gerät keine elektrischen Arbeiten am Gerät aus!
- Sichern Sie das Gerät gegen Wiedereinschalten!
- Das Gerät darf nur mit der vorgeschriebenen Spannung versorgt werden!
- Schwankungen und Abweichungen der Netzspannung vom Nennwert dürfen die in den technischen Daten angegebenen Toleranzgrenzen und Vorgaben nicht überschreiten. Bei Nichteinhaltung kann es zu Funktionsbeeinträchtigungen und Funktionsstörungen kommen!
- Es sind die aktuellen EMV Richtlinien in der Verkabelung zu beachten!
- Alle Signal- und Anschlussleitungen sind so zu verlegen, daß induktive und kapazitive Störungen sowie Einstreuungen die Funktionen des Geräts nicht beeinflussen. Falsche Verkabelung kann zu erheblichern Fehlfunktionen des Geräts führen!
- Für Signalleitungen und Sensorleitungen sind geschirmte Kabel zu verwenden, um Schäden durch Spannungsinduktion zu verhindern!
- Es sind die aktuellen Sicherheitsvorschriften der ÖVE, VDE, der Länder, ihrer Überwachungsorgane , des TÜV und des örtlichen EVUs zu beachten!
- Beachten Sie die länderspezifischen Vorschriften und Normen!
- Das Gerät ist nur für den angegebenen Verwendungszweck zu benutzen!
- Für Mängel und Schäden, die durch unsachgemäße Verwendung der Geräte entstehen, werden keinerlei Gewährleistungen und Haftungen übernommen!
- Folgeschäden, welche durch Fehler an diesem Gerät entstehen, sind von der Gewährleistung und Haftung ausgenommen!
- Es gelten ausschließlich die technischen Daten, Anschlussbedingungen und Bedienungsanleitungen, welche den Geräten bei der Lieferung beigefügt sind!
- Alle auf unserer Homepage, oder in unserem Datenblatt, in unseren Handbüchern, in unseren Katalogen oder bei unseren Partnern publizierten technischen Daten müssen im Sinne des technischen Fortschritts nicht immer aktuell sein!
- Bei Veränderungen unserer Geräte durch den Anwender entfallen alle Gewährleistungsansprüche!
- Die beim Gerät spezifizierten technischen Rahmenbedingungen (zb Temperaturen, Spannungsversorgung, etc.) sind unbedingt einzuhalten!
- Der Betrieb von Geräten in der Nähe zu unseren Geräten, welche nicht den EMV-Richtlinien entsprechen, kann zur Beeinflussung der Funktionsweise unseres Gerätes bis zum Ausfall unseres Gerätes führen!
- Unsere Geräte dürfen nicht für Überwachungszwecke, welche ausschließlich dem Schutz von Personen gegen Gefährdung oder Verletzung dienen und nicht als Not-Aus-Schalter in Anlagen und Maschinen oder vergleichbare sicherheitsrelevante Aufgaben verwendet werden!
- Die Gehäuse- und Gehäusezubehörmaße können geringe Toleranzen zu den Angaben in der Installationsanleitung bzw. zu den Angaben im Handbuch aufweisen!
- Veränderungen dieser Unterlagen sind nicht gestattet!
- Reklamationen werden nur in unserer vollständigen Originalverpackung angenommen!

Beachten Sie folgende Regeln:

1. Freischalten der Anlage
2. Sichern gegen Wiedereinschalten
3. Spannungsfreiheit feststellen
4. Andere spannungsführende Teile abdecken

IMPORTANT SECURITY NOTES

Download the configuration software and the manual from www.resi.cc

EN

RESI Informatik & Automation GmbH, Altenmarkt 29, A-8551 Wies, Austria, Tel: +43-316-262062-0, Fax: +43-316-262062-66, Email: help@RESI.cc URL: www.RESI.cc

Important hint:

- **Before you start with the installation and the initial setup of the device, you have to read this document and the attached installation guide and the actual manual for the device very carefully. You have to follow all the herein given information very accurate!**

- Only authorized and qualified personnel are allowed to install and setup the device!
- The connection of the device must be done in de-energized state!
- Do not perform any electrical work while the device is connected to power!
- Disable and secure the system against any automatic restart or power on procedure!
- The device must be operated with the defined voltage level!
- Supply voltage jitters must not exceed the technical specifications and tolerances given in the technical manuals for the product. If you do not obey this issue, the proper performance of the device cannot be guaranteed. This can lead to fail functions of the device and in worst case to a complete breakdown of the device!
- You have to obey the current EMC regulations for wiring!
- All signal, control and supply voltage cables must be wired in a way, that no inductive or capacitive interference or any other severe electrical noise disturbance may interfere with the device. Wrong wiring can lead to a malfunction of the device!
- For signal or sensor cables you have to use shielded cables, to avoid damages through induction!
- You have to obey and to apply the current safety regulations given by the ÖVE, VDE, the countries, their control authorities, the TÜV or the local energy supply company!
- Obey country-specific laws and standards!
- The device must be used for the intended purpose of the manufacturer!
- No warranties or liabilities will be accepted for defects and damages resulting from improper or incorrect usage of the device!
- Subsequent damages, which results from faults of this device, are excluded from warranty and liability!
- Only the technical data, wiring diagrams and operation instructions, which are part to the product shipment are valid!
- The information on our homepage, in our datasheets, in our manuals, in our catalogues or published by our partners can deviate from the product documentation and is not necessarily always actual, due to constant improvement of our products for technical progress!
- In case of modification of our devices made by the user, all warranty and liability claims are lost!
- The installation has to fulfill the technical conditions and specifications (e.g. operating temperatures, power supply, …) given in the devices documentation!
- Operating our device close to equipment, which do not comply with EMC directives, can influence the functionality of our device, leading to malfunction or in worst case to a breakdown of our device!
- Our devices must not be used for monitoring applications, which solely serve the purpose of protecting persons against hazards or injury, or as an emergency stop switch for systems or machinery, or for any other similar safety-relevant purposes!
- Dimensions of the enclosures or enclosures accessories may show slight tolerances on the specifications provided in these instructions!
- Modifications of this documentation is not allowed!
- In case of a complaint, only complete devices returned in original packing will be accepted!

Pay attention to the following rules:

1. Disconnect the system from power
2. Secure the system against automatic power on
3. Check that the system is de-energized
4. Cover other energized parts of the system